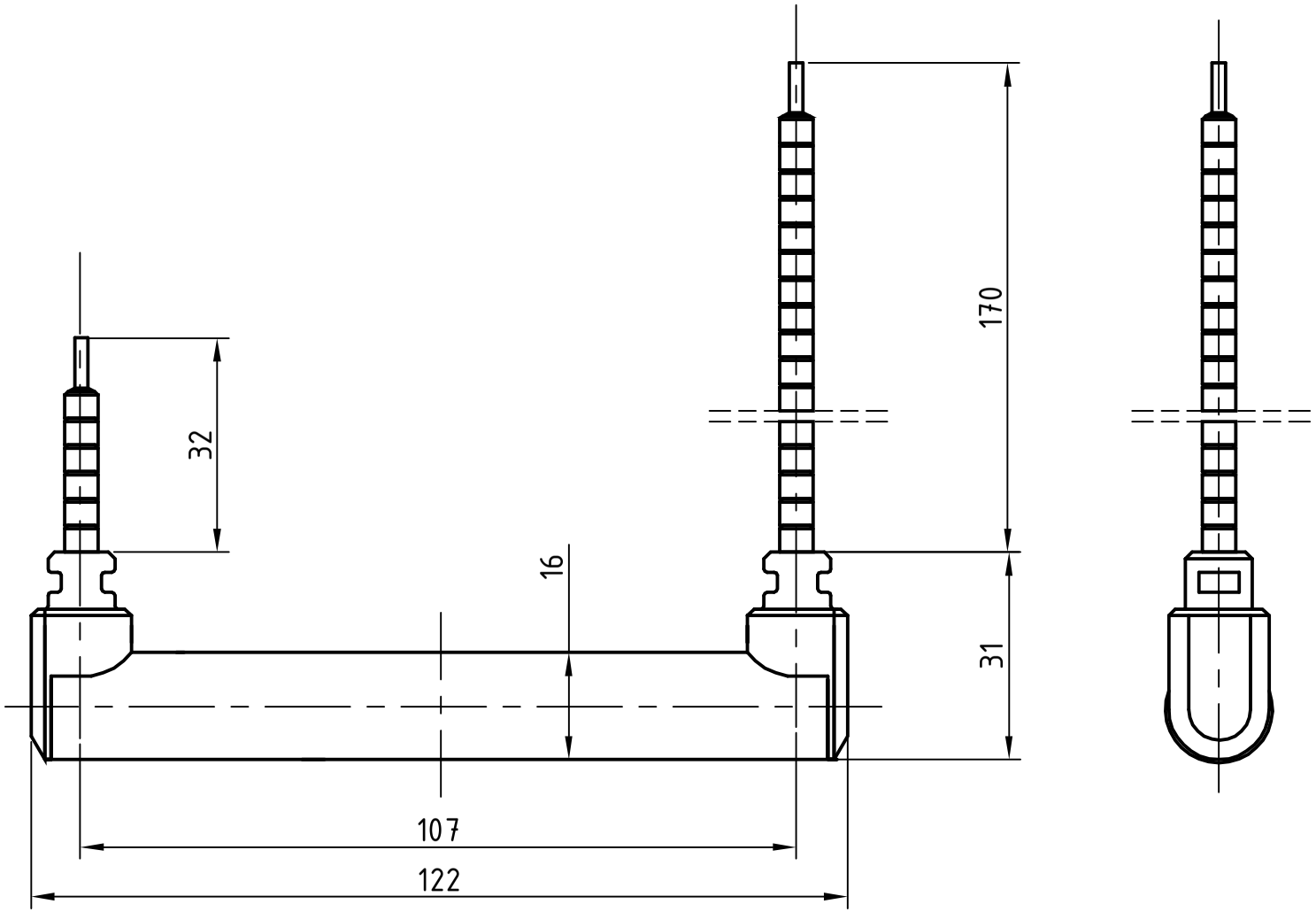

Aus-gabe	Änderung	Tag	Name

	Tag	Name
Gez.	18.06.99	Schlemme
Gepr.		
Ursprung		

Elstein-Werk
Northeim

Maßstab
1 : 1
Maße ohne Toleranzangabe
nach DIN 40680-A-g

Nr.: 2627

IRS/2 SP

Für diese Zeichnung behalten wir uns alle Rechte gemäß DIN 34 vor.