Zeichnung unterliegt dem Änderungsdienst!		
Verteiler	Transp.	Pause
EWH-tq		
ESPO s.r.o.	X	

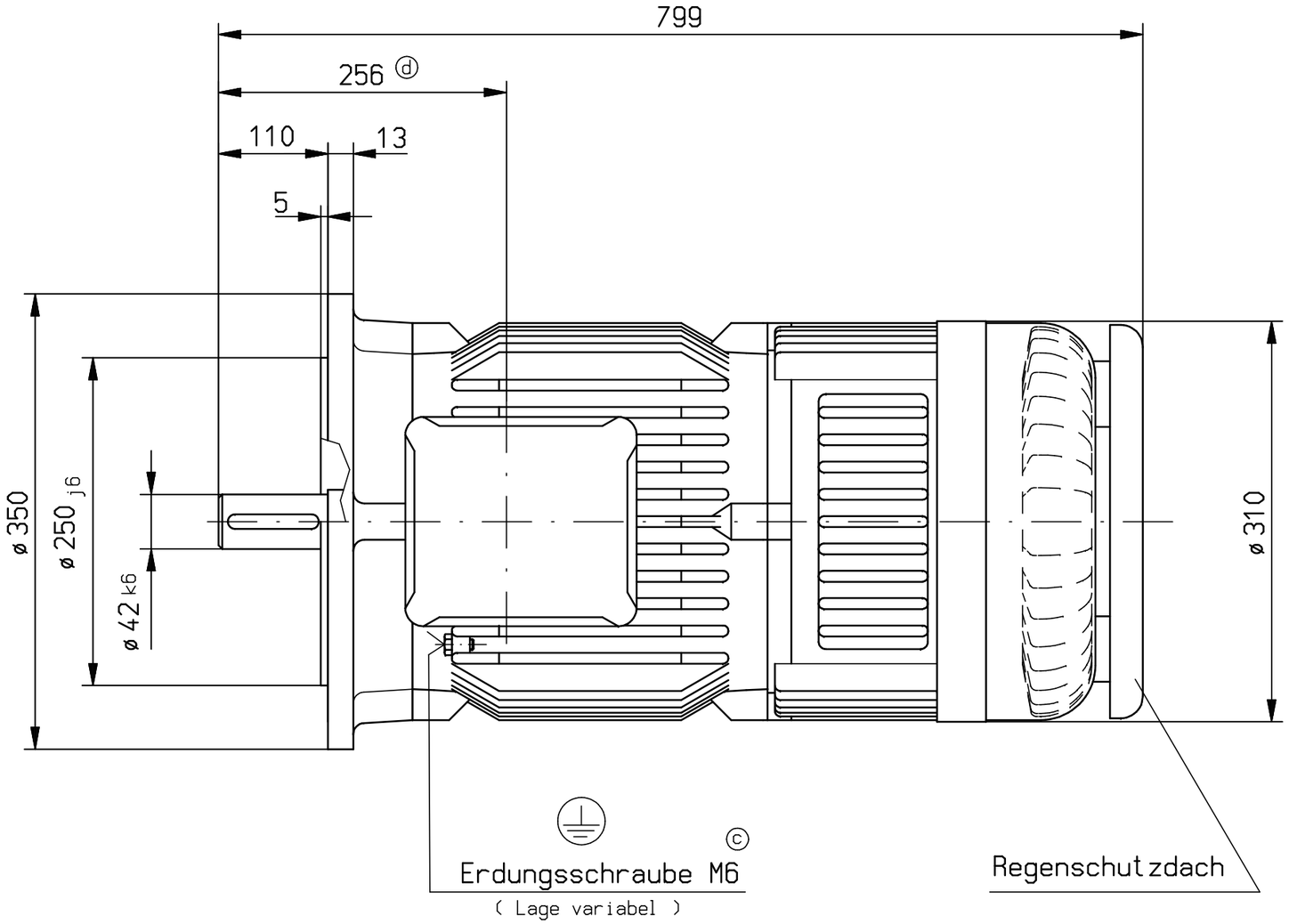

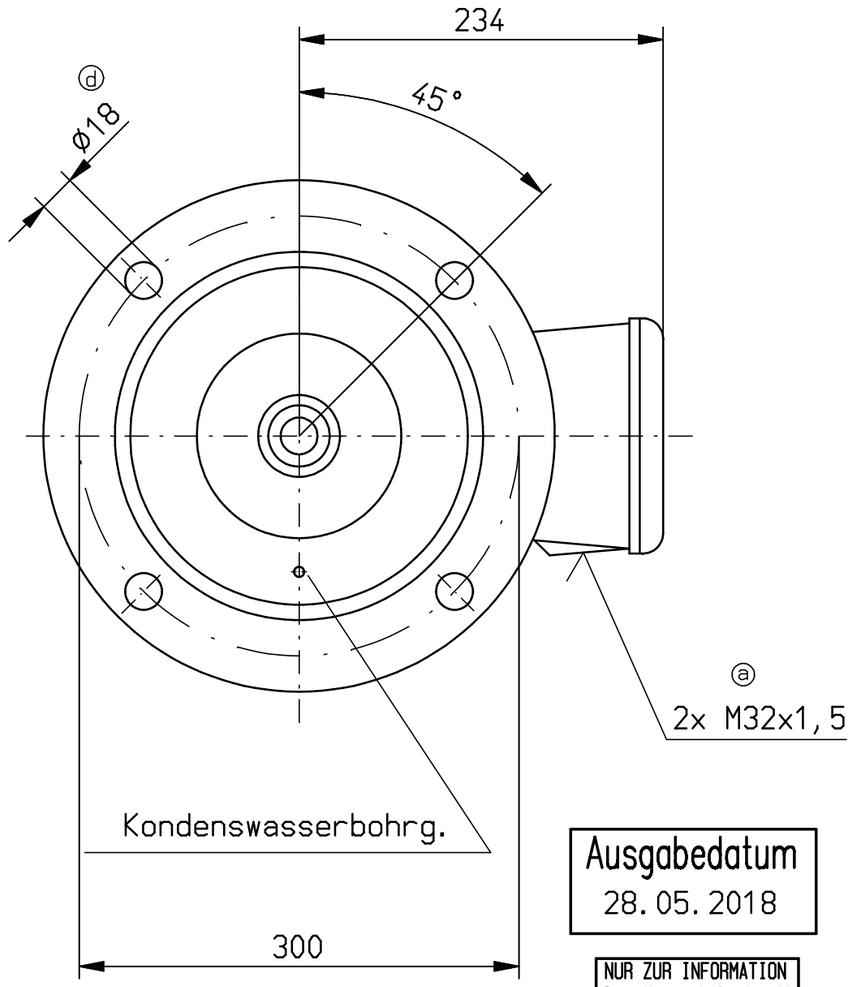

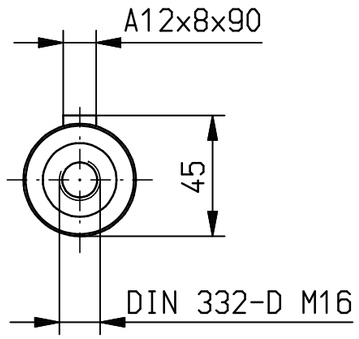

Ausgabedatum
28.05.2018

NUR ZUR INFORMATION
Diese Kopie unterliegt nicht dem Änderungsdienst

Bildliche Darstellung unverbindlich! Maßänderung vorbehalten!

Maßstab:		EW Hof Antriebe u. Systeme GmbH	Gezeichnet	16.10.00 Ro
Blatt:	Bl.-zahl:		Geprüft	16.10.00 Ro
Ändg.-Nr.:	Datum	Benennung MASSBILD Bauform V1-A350		
a 10317	12.08.04			
b 10414	14.10.04			
c 10617	03.01.05	Verwendbar für	Kunde	Zeichnungs-Nr.: M 1.2619
d 15419	03.05.13	Type GMO 160L		
		m. Schutzdach f. Bauf. V1		Artikel-Nr.:
		m. Kondensbohrung		Ersatz für:
Allgemeintoleranz DIN ISO 2768 - m		m. Stillstandsheizg.		Ersetzt durch: