This drawing and the information thereon is the property of Brevini Power Transmission S.p.A. and should not be reproduced (in whole or in part) or used for manufacture or otherwise disclosed without the prior written consent of Brevini Power Transmission S.p.A.

Questo disegno e le informazioni in esso contenute e' proprieta' della Brevini Power Transmission S.p.A. e non deve pertanto essere riprodotto (interamente o parzialmente) o usato per la costruzione o in qualsiasi altro modo rilevato senza previo consenso scritto della Brevini Power Transmission S.p.A.

MOD.	DESCRIZIONE	MOD.DATA	DISEGNATO	CONTROLLATO
A	Cambiato motore: era BRZV100	14.02.12	BEGGIO	MANTOAN
B	Ripos.flangia interm.; aggiorn.cartiglio; agg.nota9	27.04.12	BEGGIO	MANTOAN

MOD.	DESCRIPTION	MOD.DATE	DRAWN BY	CHECKED BY

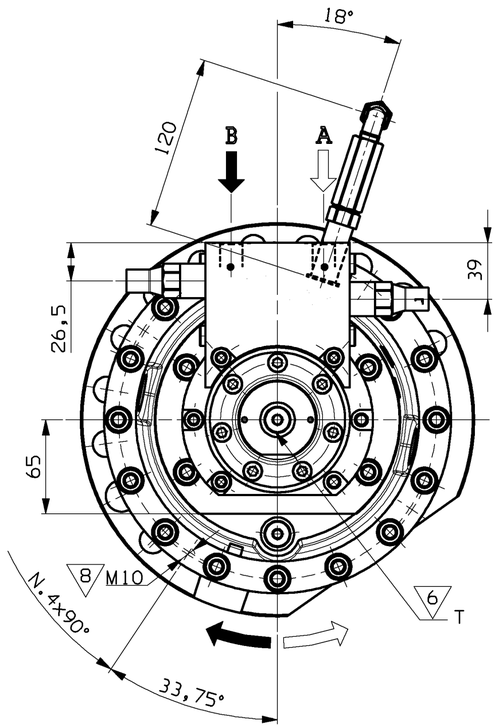

DATI PIGNONE *PINION DATA*	
z	12
m	8
xm	4
αu	20°

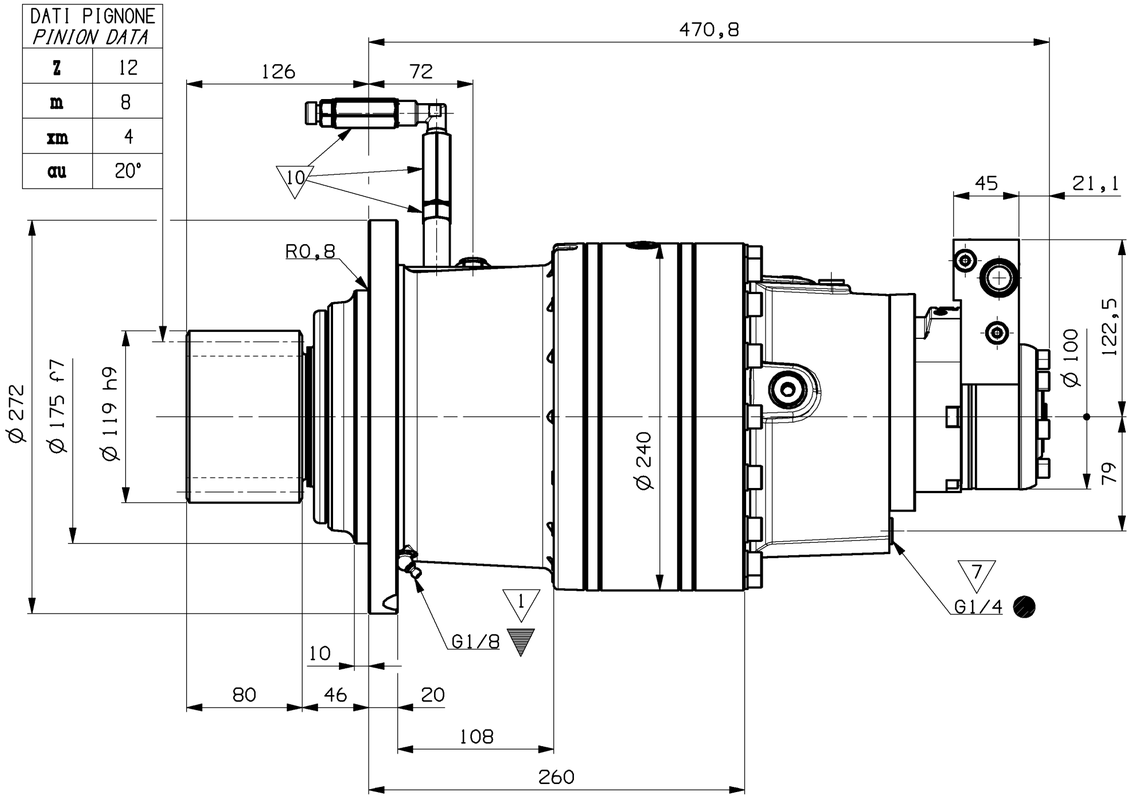

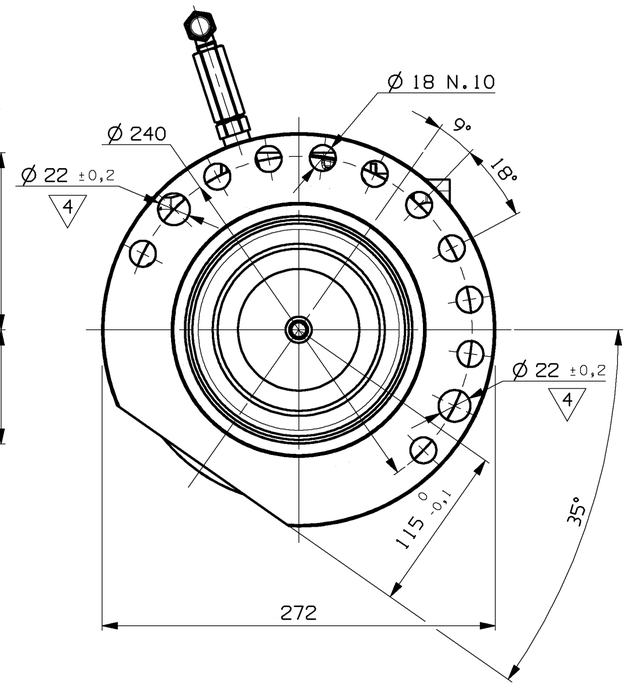

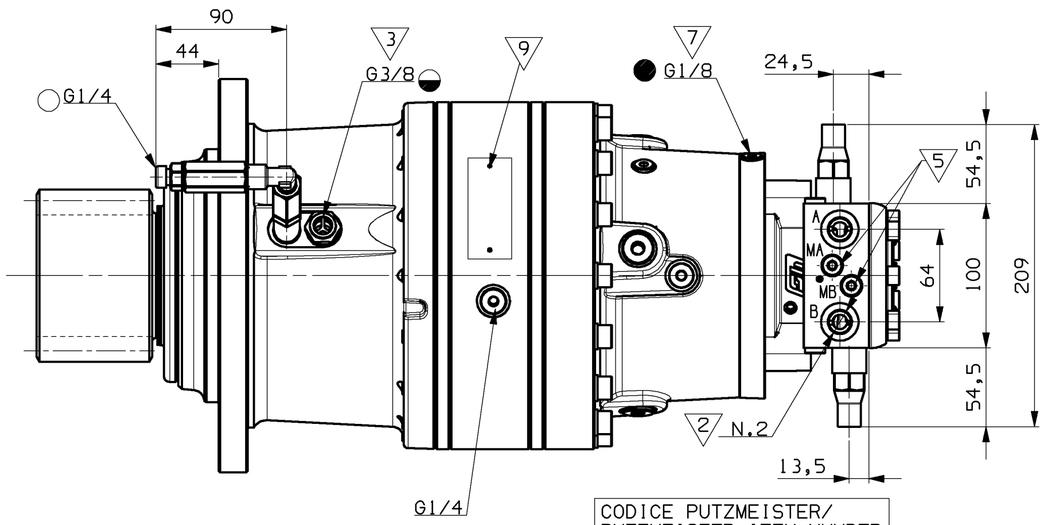

DATI TECNICI MOTORIDUTTORE *MOTORGEARBOX TECHNICAL DATA*		
Cilindrata motore *Motor displacement*	*cm³/rev*	200
Pressione differenziale continua *Continuous differential pressure*	*bar*	54
Pressione differenziale max *Le condizioni intermittenti non devono durare piu' del 10% di ogni minuto* *Max differential pressure* Intermittent duty must not exceed 10% each minute	*bar*	95
Portata *Oil flow*	*l/min*	27,2
Coppia massima dinamica *Max dinamic torque*	*daNm*	639
Coppia massima static *Max static output torque*	*daNm*	984
Velocita' max. ingresso *Max. input speed*	*rpm*	123
Rapporto riduzione *Ratio*		27,4

DATI TECNICI FRENO ENTRATA *INPUT BRAKE TECHNICAL DATA*			
(CALCOLATI IN ASSENZA DI CONTROPRESSIONE/ *CALCULATED WITHOUT BACKPRESSURE)*			
Coppia frenante *Braking torque*	*daNm*	41,8± 10%	
Pressione apertura freno *Brake release pressure*	*bar* *bar*	17 27	*Min* *Max*

10	NOTA PER IL MONTAGGIO:MONTARE IL KIT TUBO E, DOPO LA VERNICIATURA, SMONTARLO E FORNIRLO ALLEGATO AL RIDUTTORE IN UNA BUSTA DI PLASTICA (TAPPARE IL FORO NEL SUPPORTO CON COD.9006457) *NOTE TO THE ASSEMBLY: MOUNTING THE PIPE KIT AND, AFTER PAINTING, REMOVE AND PROVIDE IT ATTACHED TO THE GEARBOX IN A PLASTIC BAG (PLUG HOLE ON SUPPORT BY CODE 9006457)*
9	TARGHETTA RIDUTTORE *GEARBOX PLATE*
8	FORI MOVIMENTAZIONE-TRATTO UTILE 20mm *HANDLING HOLES- 20mm USABLE LENGTH*
7	SCARICARE L'OLIO DA ENTRAMBI I TAPPI *DRAIN OUT FROM BOTH PLUGS*
6	DRENAGGIO MOTORE G1/4 PROF.15 mm *G1/4 MOTOR DRAIN 15 mm DEPTH*
5	FORI G1/8 PER CONTROLLO PRESSIONE *G1/8 PRESSURE GAUGE PORTS*
4	N.2 FORI PER SPINE ELASTICHE *N.2 HOLES FOR SPRING PINS*
3	TAPPO LIVELLO VISIVO *VISUAL LEVEL INDICATOR*
2	N.2 FORI D'ALIMENTAZIONE G3/8 PROF.15 mm *N.2 G3/8 MAIN PORTS 15 mm DEPTH*
1	CUSCINETTO USCITA SUPPORTO LUBRIFICATO CON GRASSO SHELL TIPO SHELL GADUS S3 V460 2 *OUTPUT SUPPORT BEARING LUBRICATED WITH SHELL GADUS S3 V460 2 GREASE*

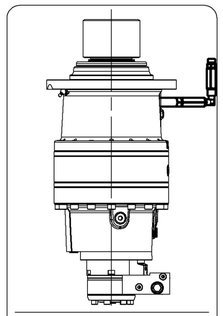

MONTAGGIO VERTICALE :V6
VERTICAL MOUNTING

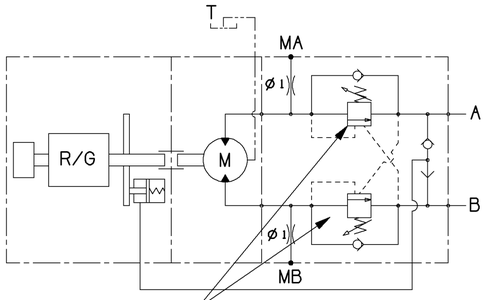

TARATURA 200 bar Q=5 l/min
Setting 200 bar Q=5 l/min
RAPPORTO DI PILOTAGGIO 4,25:1
Pilot Ratio 4,25:1

OLIO PER CIRCUITO IDRAULICO:CONTAMINAZIONE DELL'OLIO CONTENUTA ENTRO IL VALORE -/20/17 SECONDO ISO 4406.
FILTRAGGIO SUL RITORNO AL SERBATOIO 20um ASSOLUTI E 10um NORMALI

OIL FOR HYDRAULIC TRASMISSION:OIL CONTAMINATION SHOULD NEVER EXEED THE -/20/17 SEE ISO 4406.
RETURN LINE FILTERS SHOULD MANTAIN 20um ABSOLUTE AND 10um NOMINAL

6 Pressione massima ammissibile sulla tenuta albero *Shaft seal max allowable pressure*

Drenaggio da utilizzare solo nel caso il valore di Pd vada oltre la "CURVA" del diagramma

Drain plug to be connected if pressure Pd exceeds diagram value

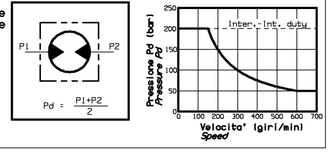

SPECIFICHE DI VERNICIATURA
PAINTING SPECIFICATIONS

VERNICIARE CON RAL 7016
SECONDO SPECIFICA BREVINI C2H
PAINT WITH RAL 7016
ACCORDING TO BREVINI
SPECIFICATION C2H

TAPPI OLIO - OIL PLUGS

- TAPPO CARICO E SFIATO FILLING AND BREATHER PLUG
- TAPPO LIVELLO OIL LEVEL PLUG
- TAPPO MAGNETICO E SCARICO MAGNETIC AND DRAIN PLUG
- INGRASSATORE GREASING
- TAPPO CARICO/SFIATO OLIO FRENO BRAKE BREATHER PLUG
- TAPPO LIVELLO OLIO FRENO BRAKE OIL LEVEL PLUG
- TAPPO SCARICO OLIO FRENO BRAKE DRAIN PLUG
- ATTACCO COMANDO APERTURA FRENO BRAKE RELEASING PLUG

CODICE PUTZMEISTER/
PUTZMEISTER ITEM NUMBER
544084

MOD.		MOD. DATA / MOD. DATE	MODIFICATO DA / MODIFIED BY	CONTROLLATO DA / CHECKED BY
D	Variata nota 10 / Changed note 10	15/4/13	Panciroli	Foutekova

DENOMINAZIONE/DRAWING DESCRIPTION:
RIDUTTORE LINEA-IN-LINE GEARBOX
ED2050/2003020/27,4/AF1208V15061 V6
(200bar_5l/min_A90)

(PP1686)

DISEGNATO / DRAWN BY: BEGGIO
CONTROLLATO / CHECKED BY: MANTOAN
SCALA/SCALE: 1:3
DATA/DATE: 18.12.12
SOSTITUISCE IL / REPLACES CODE:
SOSTITUITO DA / REPLACED BY CODE:

brevini power transmission
brevini riduttori

FOGLIO / SHEET: A2

DISEGNO N° / DRAWING N° : SI0010500